Sorbetino

Ausgewählt und geprüft
von Betty Bossi und Fust

Fust Service
0848 559 111 · www.fust.ch

Betty Bossi

Inhalt / Sommaire / Indice

Sicherheit 4
Sicherheitshinweise 7
Besondere Sicherheitshinweise 13
Vor der Inbetriebnahme 14
Gerätebeschreibung 15
Montage 16
Inbetriebnahme 18
Reinigung und Pflege 19
Problembehebung 20
Service 49
Reparatur 50
Technische Daten 51

Sécurité 5
Directives de sécurité 21
Consignes de sécurité particulières 27
Avant la mise en service 28
Description de l'appareil 29
Montage 30
Mise en service 32
Nettoyage et entretien 33
Dépannage 34
Service 49
Réparation 50
Dates techniques 51

Sicurezza 6
Istruzioni di sicurezza 35
Particolari norme di sicurezza 41
Prima della messa in funzione 42
Descrizione dell'apparecchio 43
Montaggio 44
Messa in funzione 46
Pulizia e manutenzione 47
Risoluzione problemi 48
Servizio 49
Riparazioni 50
Dati tecnici 52

Sicherheit / Sécurité / Sicurezza

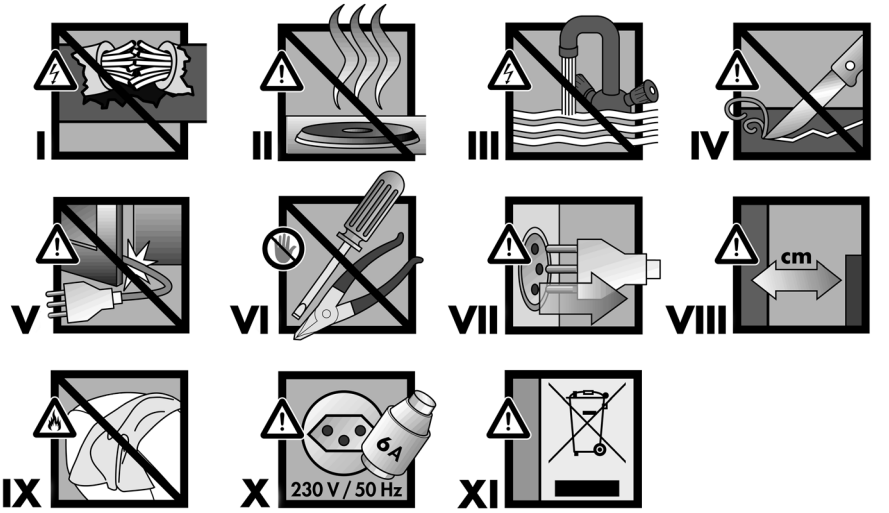

Hinweise zum Verständnis

Die nummerierten Warnbilder zeigen Ihnen Hinweise, die für Ihre Sicherheit wichtig sind. Bitte befolgen Sie diese, um allfällige Verletzungen zu vermeiden.

I. Bei beschädigtem Netzkabel Gerät zum nächsten FUST-Reparaturdienst bringen.

II. Gerät nicht auf heisse Flächen stellen.

III. Gerät nicht unter fliessendes Wasser halten oder in Wasser tauchen.

IV. Keine scharfen Gegenstände verwenden.

V. Netzkabel nicht einklemmen.

VI. Gerät nicht selbst reparieren.

VII. Netzstecker aus der Steckdose ziehen.

VIII. Raum freihalten für das Gerät.

IX. Gerät nicht bedecken.

X. Gerät nur an Steckdosen mit der vorgesehenen Spannung hängen, siehe „Stromanschluss“/ Seite 11.

XI. Ausgediente Geräte müssen unbrauchbar gemacht und dürfen nicht im Hausmüll entsorgt werden. Ziehen Sie den Netzstecker aus der Steckdose und trennen Sie das Netzkabel vom Gerät. Bringen Sie das Gerät zur nächsten FUST-Filiale.

Remarques pour la comprehension

Les symboles d'avertissement numérotés du rabat de couverture vous montrent des directives qui sont importantes pour votre sécurité. Veuillez les observer pour éviter des blessures éventuelles.

I. Si le cordon est défectueux, apporter l'appareil au service de réparation FUST le plus proche.

II. Ne pas poser l'appareil sur des surfaces brûlantes.

III. Ne pas passer l'appareil sous l'eau courante ni le plonger dans l'eau.

IV. N'utilisez pas des objets coupants.

V. Veiller à ne pas coincer le cordon.

VI. Ne pas réparer vous-même l'appareil.

VII. Tirer la fiche hors de la prise.

VIII. Veiller à ce qu'il y ait suffisamment d'espace autour de l'appareil.

IX. Ne pas couvrir l'appareil.

X. Brancher l'appareil uniquement à une prise de courant de la tension indiquée, voir paragraphe „Branchement électrique" / page 25.

XI. Les appareils usagés doivent être rendus inutilisables. On n'a pas le droit de rejeter les appareils électriques dans les ordures ménagères. Débranchez la fiche de la prise et détachez le cordon d'alimentation de l'appareil. Apportez l'appareil à la prochaine succursale FUST.

Notizie per la comprensione

I segni d'avvertimento numerati al risvolto di copertina Le mostrano istruzioni importanti per la Sua sicurezza. Le rispetti, per favore, per evitare eventuali ferimenti.

I. In caso di un danneggiamento del cavo d'alimentazione consegnare l'apparecchio al più vicino centro di riparazione FUST.

II. Non posizionare l'apparecchio su una superficie calda.

III. Non porre l'apparecchio sotto l'acqua corrente né immergerlo in acqua.

IV. Non utilizzare oggetti taglienti.

V. Non incastrare il cavo d'alimentazione.

VI. Non eseguire alcuna riparazione sull'apparecchio.

VII. Estrarre la spina dalla presa di corrente.

VIII. Lasciare spazio libero attorno all'apparecchio.

IX. Non coprire l'apparecchio.

X. Allacciare l'apparecchio solamente a una presa di corrente con la tensione prevista, veda il paragrafo „Allacciamento elettrico" / pg. 39.

XI. Gli apparecchi divenuti inservibili devono essere resi inutilizzabili e non possono essere gettati nelle immondizie. Estragga la spina dalla presa di corrente e separi il cavo d'alimentazione dall'apparecchio. Consegni l'apparecchio alla succursale FUST più vicina.

Liebe Kundin, lieber Kunde

Wir gratulieren Ihnen zum Kauf von „Sorbetino“ von Betty Bossi und FUST. In kürzester Zeit können Sie mit diesem Gerät völlig unkompliziert aus gefrorenen Früchten und / oder aus gefrorenem Rahm oder Joghurt bzw. Milch ein köstlich-frisches, gesundes „Frozen Dessert“ herstellen.

Lesen Sie diese Gebrauchsanweisung vor der Installation und der ersten Inbetriebnahme des Gerätes aufmerksam durch.

Nur dann können Sie beste Ergebnisse und höchste Betriebssicherheit erzielen.

Beachten Sie unbedingt alle Sicherheitshinweise um Unfälle und Schäden zu vermeiden. Bitte bewahren Sie diese Anleitung zum späteren Nachlesen sorgfältig auf.

Bringen Sie die stromführenden Teile niemals mit Wasser in Kontakt.

Gebrauch

• Das Gerät „Sorbetino“ ist ausschliesslich für den privaten Gebrauch bestimmt. Jeglicher Missbrauch des Gerätes ist wegen der damit verbundenen Gefahren strengstens verboten!

• Verwenden Sie das Gerät nur gemäss der in dieser Bedienungsanleitung enthaltenen Vorschriften zur Zubereitung von gefrorenen Desserts / Sorbets. Füllen Sie nur gefrorene Früchte bzw. Rahm, Milch und Joghurt oder Schokolade in die Einfüllöffnung. Früchte mit harten Steinen (z.B. Zwetschgen) oder harten Kernen (z.B. Papaya) müssen vor dem Einfrieren entsteint bzw. entkernt werden. Früchte mit dicken Schalen (z.B. Mandarinen, Orangen etc.) müssen vor dem Einfrieren geschält werden.

• Wird das Gerät zweckentfremdet oder falsch bedient,

kann keine Haftung für eventuelle Schäden übernommen werden.

• Wird das Gerät für gewerbliche Zwecke eingesetzt, erlischt jeder Garantieanspruch.

• Verwenden Sie nur das Originalzubehör und Zubehör, das ausdrücklich vom Hersteller empfohlen wird. Die Verwendung von falschem Zubehör kann zur Beschädigung des Gerätes führen.

• Bitte achten Sie darauf, dass die Gerätebasis niemals mit Wasser in Kontakt kommen darf.

• Wartung und Reparaturen nur von Ihrem FUST-Reparaturdienst durchführen lassen. Für Reparaturen dürfen nur Original-Ersatzteile benutzt werden, anderenfalls könnte Ihr Gerät beschädigt oder Sie selbst verletzt werden.

• Halten Sie das Gerät und besonders alle Teile, die mit Lebensmittel in Kontakt kommen, sauber!

• Stellen Sie immer sicher, dass das Gerät komplett zusammengebaut ist und der Deckel mit der Ausgabe-Öffnung sowie der Einfülltrichter eingerastet sind, bevor Sie das Gerät in Betrieb nehmen.

• Gerät nie mit einer Zeitschaltuhr oder Fernbedienung in Betrieb nehmen.

Benutzer

Das Gerät darf nur von Personen bedient werden, die mit dem Inhalt dieser Gebrauchsanweisung vertraut sind. Personen unter Alkohol- oder Medikamenteneinfluss sind nur unter Aufsicht befugt, das Gerät zu benutzen.

• Dieses Gerät kann von Kindern ab 8 Jahren und darüber und von Personen mit verringerten physischen, sensorischen oder mentalen Fähigkeiten oder Mangel an Erfahrung und/oder Wissen benutzt werden, wenn sie beaufsichtigt werden oder bezüglich des sicheren Gebrauchs des Geräts unterwiesen wurden und die daraus resultierenden Gefahren verstanden haben. Kinder dürfen nicht mit dem Gerät spielen.

• Die Reinigung und Benutzer-Wartung dürfen nicht durch Kinder vorgenommen werden, es sei denn, sie sind 8 Jahre oder älter und werden beaufsichtigt.

• Das Gerät und dessen Anschlussleitung sind von Kindern jünger als 8 Jahren fernzuhalten.

• Vermeiden Sie den Kontakt mit den beweglichen Teilen des Gerätes, solange das Gerät in Betrieb ist. Halten Sie die Hände, Haare oder andere Gegenstände nicht in die Nähe der Einfüllöffnung oder der Förderschnecke. Verletzungsgefahr!

• Benutzen Sie ausschliesslich den mitgelieferten Stopfer, um die gefrorenen Lebensmittel im Einfülltrichter nach unten zu schieben. Fassen Sie niemals mit den Händen in den Einfülltrichter, während das Gerät eingeschaltet oder eingesteckt ist.

• Stecken Sie keine scharfen, spitzen oder metallenen Küchenutensilien in den Einfülltrichter.

Schutz für Kinder

Elektrische Geräte sind kein Spielzeug für Kinder. Lassen Sie das Gerät deshalb nie unbeaufsichtigt, während es angeschlossen ist.

• Kinder dürfen nicht mit den Klebebändern und Verpackungsmaterialien des Gerätes spielen, da Lebensgefahr durch Ersticken droht.

• Kinder müssen beaufsichtigt werden, damit sie nicht mit dem Gerät spielen.

Stromschlag (X)

Achten Sie darauf, dass Sie die unter Spannung stehenden Teile nie berühren. Ein elektrischer Schlag kann zu schweren Verletzungen oder sogar zum Tod führen. Bitte beachten Sie die nachfolgenden Vorschriften!

• Prüfen Sie das Gerät vor jedem Gebrauch. Um einen Stromschlag zu vermeiden, verwenden Sie das Gerät nicht, wenn Kabel oder Netzstecker beschädigt sind oder das Gerät anderweitige Störungen aufweist, heruntergefallen oder beschädigt

ist. Führen Sie Reparaturen niemals selbst durch sondern bringen Sie das Gerät zum nächsten FUST-Reparaturdienst, damit es überprüft und gegebenenfalls repariert werden kann.

• Halten Sie das Gerät von Hitze, direkter Sonneneinstrahlung und scharfen Kanten fern. Benutzen Sie das Gerät nicht mit feuchten Händen. Bei feucht oder nass gewordenem Gerät oder Netzkabel, sofort mit Gummihandschuhen den Netzstecker ziehen. Nicht ins Wasser greifen.

• Tauchen Sie das Netzkabel, den Netzstecker oder das Gerät selbst niemals ins Wasser oder in andere Flüssigkeiten.

Netzkabel (I, II, V, VI, VII)

• Im Falle eines beschädigten Netzkabels muss dieses durch den FUST-Reparaturdienst ersetzt werden. Klemmen Sie das Netzkabel nicht ein und schützen Sie es vor heissen Gegenständen.

• Ziehen Sie den Stecker niemals am Netzkabel oder mit nassen Händen aus der Steckdose.

• Bitte prüfen Sie, dass das Netzkabel nicht von der Geräterückseite eingeklemmt und beschädigt wird.

• Eine Beschädigung des Netzkabels kann einen Kurzschluss, Feuer und/oder Stromschlag verursachen.

• Ziehen Sie nie den Netzstecker, um das Gerät auszuschalten, dadurch könnte es beschädigt werden. Schalten Sie das Gerät immer erst mit dem EIN/AUS-Schalter aus.

• Keine schweren Gegenstände bzw. das Gerät selbst auf das Netzkabel stellen. Kurzschluss- und Brandgefahr!

• Verlegen Sie das Netzkabel immer so, dass niemand darüber stolpern kann. Es könnten Verletzungen auftreten oder das Gerät könnte beschädigt werden.

• Lassen Sie das Netzkabel nicht herunterhängen, damit niemand das Gerät herunterziehen oder sich daran verletzen kann.

• Trennen Sie das Netzkabel immer vom Stromnetz, wenn Sie das Gerät reinigen oder lagern.

Stromanschluss (I, X)

Ein nicht ordnungsgemässer Umgang mit Strom kann tödliche Folgen haben.

• Schliessen Sie das Gerät nur an eine Steckdose mit Wechselstrom mit einer Spannung von 230 V/50 Hz an. Als Mindestabsicherung der Steckdose gilt 6 Ampère (siehe auch Angaben auf dem Typenschild).

• Schliessen Sie das Gerät niemals an einen Mehrfachstecker an oder an eine Steckdose, an der auch noch andere Geräte angeschlossen sind.

• Den Netzstecker niemals in eine lockere oder beschädigte Steckdose stecken. Stromschlag- und Brandgefahr!

• Verwenden Sie niemals ein defektes Netzkabel. Im Falle einer Beschädigung kontaktieren Sie bitte den FUST-Reparaturdienst.

• Verwenden Sie kein Verlängerungskabel.

• Vor dem Zusammen- oder Auseinanderbauen, Reinigen und Aufbewahren immer Gerät ausschalten und Netzstecker ziehen.

• Bei Nichtbenutzung muss das Gerät ausgesteckt sein.

• Prüfen Sie Gerät und Kabel regelmässig auf Schäden. Ein beschädigtes Gerät nicht in Betrieb nehmen.

• Greifen Sie keinesfalls nach einem Gerät, das ins Wasser gefallen ist. Ziehen Sie immer erst den Netzstecker, bevor Sie es herausnehmen.

• Als zusätzlichen Schutz empfehlen wir die Installation eines Fehlerstrom-Schutzschalters (max. 30mA). Ihr Elektroinstallateur berät Sie gerne.

Standort (II, III, VIII, IX)

• Benutzen Sie das Gerät auf einer trockenen, stabilen Arbeitsfläche. Stellen Sie das Gerät nicht auf eine Unterlage aus Metall.

• Platzieren Sie das Netzkabel so, dass niemand darüber stolpern oder sich daran verletzen kann.

• Während des Betriebs ist das Gerät ausserhalb der Reichweite von Kleinkindern, Tieren oder Personen mit Behinderungen zu halten.

• Geräteöffnungen niemals abdecken.

• Das Gerät darf nicht auf einem Kochfeld oder einem anderen Gerät, das heiss werden kann, stehen.

• Platzieren Sie das Gerät nicht an Stellen, die Hitze, hoher Feuchtigkeit oder Dampf ausgesetzt sind und nicht nahe brennbarer Materialien.

• Das Gerät nicht in Räumen mit explosiven oder entflammbaren Stoffen bzw. Flüssigkeiten betreiben (z.B. Haar- oder Deospray).

• Benutzen Sie das Gerät nicht im Freien und halten Sie es von Feuchtigkeit, Hitze und offenen Flammen fern.

• Benutzen Sie das Gerät nicht in der Nähe von Wasser (z.B. Spülbecken etc.) und setzen Sie es weder Regen noch anderer Feuchtigkeit aus.

• Nichts auf das Gerät stellen.

• Sorgen Sie dafür, dass nichts auf das Gerät fallen kann und das Gerät selbst nirgends herunterfallen kann.

• Der Schalter oder die Gerätebasis (inkl. Netzkabel und Stecker) sollten niemals mit Wasser, Flüssigkeiten oder Dampf in Berührung kommen.

Gerät auspacken

• Nehmen Sie das Gerät aus der Verpackung und entfernen Sie alle Verpakkungsmaterialen. Achten Sie darauf, dass mit diesen keine Kinder spielen, vor allem nicht mit Plastiktüten (Erstikkungsgefahr).

• Überprüfen Sie, ob das Gerät unbeschädigt ist. Wenn nicht, wenden Sie sich an den nächsten FUST-Kundendienst.

• Überprüfen Sie vor Gebrauch immer, ob sich der Gerätestecker und die

Steckdose in einwandfreiem Zustand befinden. Ungenügender Kontakt könnte das Gerät beschädigen.

Besondere Sicherheitshinweise

• Prüfen Sie immer, ob die Kerne und Steine aus den Früchten entfernt wurden, bevor Sie die gefrorenen Früchte in den Einfülltrichter geben.

• Benutzen Sie ausschliesslich den mitgelieferten Stopfer, um die gefrorenen Lebensmittel im Einfülltrichter nach unten zu schieben. Fassen Sie niemals mit den Händen in den Einfülltrichter, während das Gerät eingeschaltet oder eingesteckt ist.

• Prüfen Sie immer vor dem Einstecken und Einschalten, ob sich keine anderen Gegenstände oder Objekte im Einfülltrichter oder in der Förderschnecke befinden.

• Das Gerät darf nicht länger als 5 Minuten ohne Unterbrechung in Betrieb sein. Danach muss es in jedem Fall 5 Minuten abkühlen, bevor Sie es erneut einschalten. Nach drei Zubereitungs-Durchgänge muss das Gerät solange ausgeschaltet und ausgesteckt bleiben, bis es komplett abgekühlt ist.

• Prüfen Sie alle abnehmbaren Geräteteile wie Förderschnecke, Einfülltrichter, Stopfer und Deckel mit Ausgabe-Öffnung vor jeder Inbetriebnahme, ob sie unbeschädigt sind. Sollten sie beschädigt sein, wenden Sie sich bitte an den FUST-Reparaturdienst.

• Achten Sie darauf, das Gerät nur korrekt zusammengebaut in Betrieb zu nehmen.

• Während des Betriebs zu Ihrer eigenen Sicherheit niemals den Einfülltrichter öffnen bzw. in die Ausgabe-Öffnung oder den Einfülltrichter fassen.

• Verschieben Sie das Gerät nicht, solange es in Betrieb ist, um Verletzungen vorzubeugen.

• Keines der Geräteteile darf in die Mikrowelle gestellt werden, auch nicht zum Sterilisieren. Sie könnten verformt werden.

• **Keines der Geräteteile darf in der Spülmaschine gereinigt werden.**

• Keines der Geräteteile darf in heisses Wasser getaucht werden oder mit heissem Wasser in Kontakt kommen. Sie könnten verformt werden.

Vor der Inbetriebnahme

• Nehmen Sie das Gerät aus der Verpackung und entfernen Sie alle Verpackungsmaterialen. Achten Sie darauf, dass mit diesen keine Kinder spielen, vor allem nicht mit Plastiktüten (Erstickungsgefahr).

• Überprüfen Sie, ob das Gerät unbeschädigt ist. Wenn nicht, wenden Sie sich an den nächsten FUST-Kundendienst.

• Überprüfen Sie vor Gebrauch immer, ob sich der Gerätestecker und die Steckdose in einwandfreiem Zustand befinden. Ungenügender Kontakt könnte das Gerät beschädigen.

• Reinigen Sie den Einfülltrichter, den Stopfer, die Förderschnecke und den Deckel mit Ausgabe-Öffnung in warmem Spülwasser, spülen Sie alles mit klarem Wasser nach und trocknen Sie alle Teile sorgfältig.

• Bauen Sie das Gerät wie bei „Montage“ beschrieben zusammen.

Gerätebeschreibung

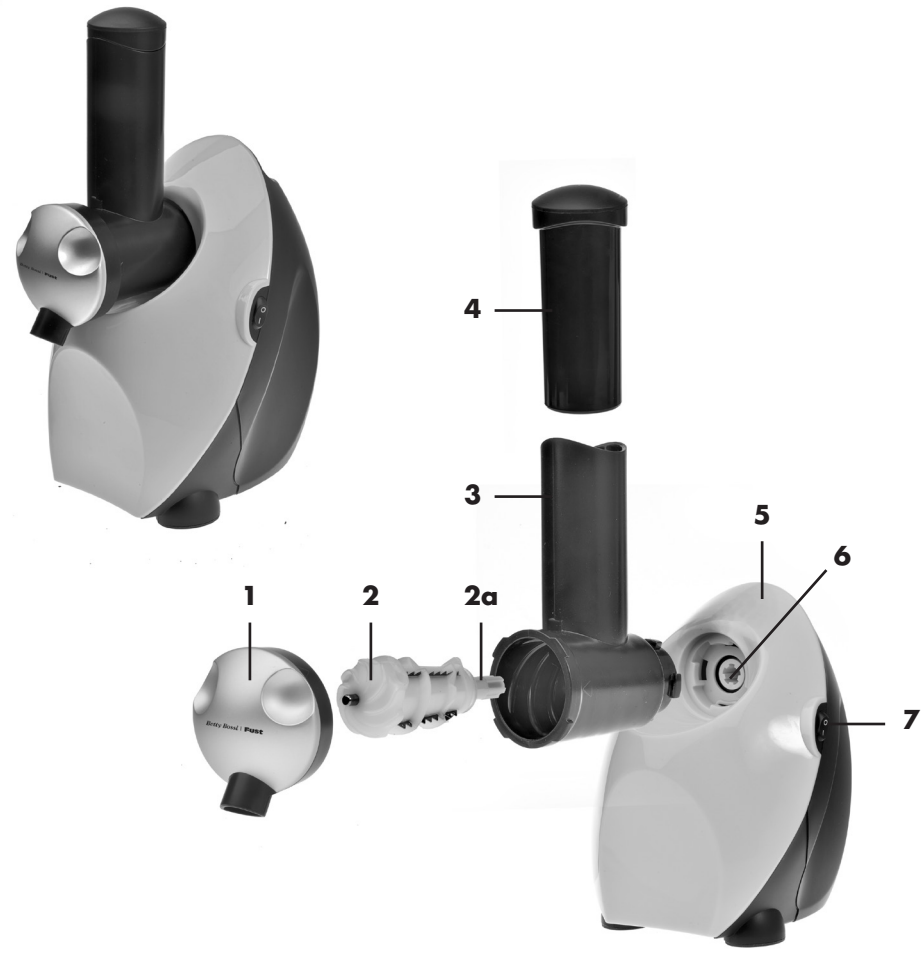

Übersicht der Geräteteile

1 Deckel mit Ausgabe-Öffnung

2 Förderschnecke

2a Antriebsschraube der Förderschnecke

3 Einfülltrichter

4 Stopfer

5 Gerätebasis

6 Antriebswelle

7 EIN/AUS-Schalter

Montage

1. Schritt:

Stecken Sie die Förderschnecke (**a**) mit der Antriebsschraube voraus in den Einfülltrichter (**b**) (**Abb. 1**). Achten Sie darauf, dass die Gummidichtung an der Antriebsschraube die hintere Öffnung korrekt abschliesst.

2. Schritt:

Setzen Sie nun den Deckel mit Ausgabe-Öffnung auf das vordere Ende des Einfülltrichters (**Abb. 2a**). Die Öffnung selbst sollte erst in der 7-Uhr-Stellung stehen (rechte, seitliche Pfeile stehen übereinander, **Abb. 2b**) und mit einer Drehung im Gegenuhrzeigersinn in die 6-Uhr-Stellung gebracht werden, so dass der Deckel fest verschlossen ist (**Abb. 2c**).

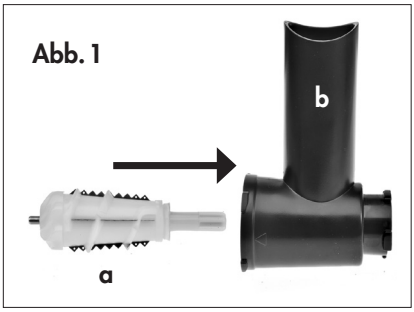

Abb. 1

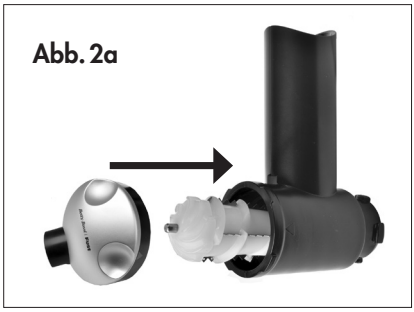
Abb. 2a

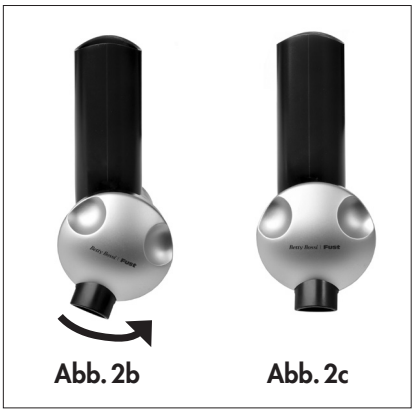
Abb. 2b

Abb. 2c

3. Schritt:

Setzen Sie nun die Antriebsschraube der Förderschnecke in die Antriebswelle der Gerätebasis (**Abb. 3a**). Die Einfüllöffnung steht erst in der 2-Uhr-Stellung (**Abb. 3b**) und wird mit einer Drehung im Gegenuhrzeigersinn in die 12-Uhr-Stellung (**Abb. 3c**) gebracht (Beachten Sie auch die Markierung am linken Rand). Nun ist der Einfülltrichter fest in der Gerätebasis arretiert.

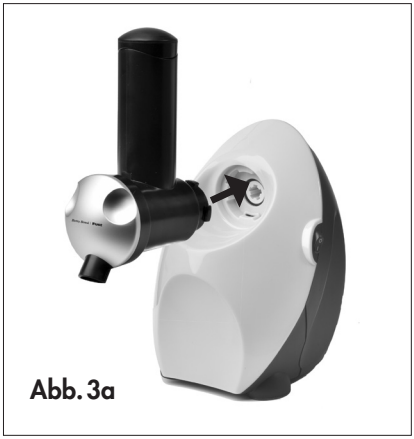

Abb. 3a

Abb. 3b

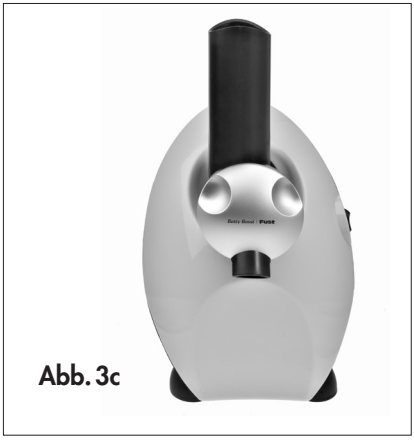

Abb. 3c

4. Schritt:

Stecken Sie den Stopfer in den Einfülltrichter (**Abb. 4**).

Abb. 4

Ein Stromschlag kann tödlich sein. Befolgen Sie bitte die Sicherheitsvorschriften.

Zutaten vorbereiten

1. Früchte waschen und anschliessend harte Kerne oder Fruchtsteine entfernen. Früchte mit dicken Schalen schälen.

2. Vorbereitete Früchte in ca. 2,5 cm grosse Stücke schneiden und falls gewünscht in Puderzucker wenden. Anschliessend lose für mindestens 24 Stunden im Tiefkühler tiefkühlen.

Hinweis:

Beachten Sie die Angaben im beigelegten Rezeptbüchlein.

Tipps:

Auch Milch, Rahm oder Joghurt eignen sich als Zutaten.

Diese müssen zuvor in eine Eiswürfelform (max. 2,5 cm Würfel) gefüllt und anschliessend im Tiefkühler mindestens 24 Stunden tiefgekühlt werden.

Ebenso können Sie eine Tafel dunkle Schokolade in kleine Stücke brechen und die Stücke einfrieren.

Frozen Dessert zubereiten

1. Stellen Sie das Gerät auf eine solide, trockene Arbeitsfläche, wie bei „Standort" auf Seite 11 beschrieben, und stecken Sie den Netzstecker in eine passende Steckdose.

2. Stellen Sie eine Schale oder einen Behälter unter die Ausgabe-Öffnung.

3. Nehmen Sie die Früchte aus dem Tiefkühler und lassen Sie diese für 5 Minuten bei Raumtemperatur stehen.

4. Nehmen Sie den Stopfer aus dem Einfülltrichter und geben Sie die gefrorenen Früchte vorsichtig in den Einfülltrichter.

Hinweis:

Für die Herstellung von Desserts mit mehreren Fruchtsorten, Rahm- oder Joghurtglaces sollten Sie die verschiedenen Fruchtstücke, Rahm oder Joghurtwürfel abwechselnd in den Einfülltrichter füllen.

Achtung:

Füllen Sie nicht zu viel Gefrorenes auf einmal in den Trichter!

5. Schalten Sie das Gerät mit dem EIN/AUS-Schalter ein und drücken Sie die gefrorenen Fruchtstücke mit dem Stopfer mit leichtem Druck nach unten. Drücken Sie nicht mit zu viel Kraft, sondern drücken Sie mit konstantem Druck. Das gefrorene Dessert wird aus der Ausgabe-Öffnung gedrückt.

6. Wenn sich genug Frozen Dessert in der Schale befindet, schalten Sie das Gerät mit dem EIN/AUS-Schalter wieder aus.

7. Mischen Sie mit einer Gabel oder einem Löffel vor dem Servieren die Zutaten nochmals durch, damit sie gleichmässig vermischt werden und eine homogene Konsistenz erhalten.

Tipp:

Wollen Sie das Sorbet noch härter gefroren haben, so stellen Sie es für mindestens 1 Stunde in den Tiefkühler.

Achtung:

Das Gerät darf maximal 5 Minuten ohne Unterbrechung in Betrieb sein. Dann muss der Motor für 5 Minuten abkühlen. Nach drei Zubereitungs-Durchgängen muss der Netzstecker gezogen werden und der Motor komplett abkühlen.

8. Nach der Benutzung schalten Sie das Gerät mit dem EIN/AUS-Schalter aus und ziehen Sie den Netzstecker. Reinigen Sie alle Teile, die mit Lebensmittel in Kontakt kommen, sofort wie nachfolgend beschrieben.

Reinigung und Pflege

• Vor Beginn der Reinigung achten Sie bitte darauf, dass das Gerät nicht ans Netz angeschlossen und abgekühlt ist.

• Reinigen Sie vorab das Gerät, vor allem die Ausgabe-Öffnung, mit einem feuchten Lappen.

• Nehmen Sie den Stopfer aus dem Einfülltrichter.

• Drehen Sie den Einfülltrichter im Uhrzeigersinn in die 2-Uhr-Stellung und nehmen Sie ihn von der Gerätebasis ab.

• Drehen Sie die Ausgabe-Öffnung im Uhrzeigersinn in die 7-Uhr-Stellung und nehmen Sie den Deckel vom Einfülltrichter ab.

• Nehmen Sie die Förderschnecke aus dem Einfülltrichter.

• Reinigen Sie die Förderschnecke, den Einfülltrichter mit Stopfer und den Deckel mit der Ausgabe-Öffnung mit einem weichen Lappen oder Schwamm in warmem Spülwasser. Spülen Sie alles mit klarem Wasser nach und trocknen Sie alle Teile.

Reinigung und Pflege

• Reinigen Sie die Gerätebasis mit einem feuchten Lappen.

• Verwenden Sie keine Scheuerlappen, Stahlwolle, scheuernden Reiniger, Azeton oder Alkohol!

• Geben Sie keines der Teile in die Spülmaschine, dies würde die Geräteteile deformieren bzw. beschädigen.

• Bauen Sie das Gerät wieder zusammen, wenn alle Teile komplett trocken sind.

• Tauchen Sie die Gerätebasis mit Netzkabel und Netzstecker niemals ins Wasser und halten Sie sie niemals unter fliessendes Wasser.

Problembehebung

Problem	Mögliche Ursache/Lösung
Es kommt kein Sorbet aus der Ausgabe-Öffnung.	Der Einfülltrichter könnte verstopft sein. Schalten Sie in diesem Fall das Gerät sofort aus und ziehen Sie den Netzstecker. Entfernen Sie erst den Einfülltrichter von der Gerätebasis und dann den Deckel mit der Ausgabe-Öffnung, indem Sie die Öffnung im Uhrzeigersinn in die 7-Uhr-Position drehen. Entnehmen Sie die Förderschnecke. Reinigen Sie alles sorgfältig unter warmem Wasser, trocknen Sie alles und bauen Sie das Gerät wieder zusammen. Nehmen Sie das Gerät erneut in Betrieb.
Das Sorbet entweicht seitlich an der Ausgabe-Öffnung.	Prüfen Sie den korrekten Sitz der durchsichtigen Gummidichtung an der Förderschnecke.
Das Sorbet, das aus der Ausgabe-Öffnung kommt, ist zu weich.	Die Früchte oder Zutaten waren nicht hart gefroren, sie müssen am besten 24 Stunden vor der Zubereitung in den Tiefkühler gelegt werden.

Cher client, chère cliente

Nous vous félicitons pour l'achat de ce « Sorbetino » de Betty Bossi et FUST. Cet appareil vous permettra de préparer en un temps record et en toute simplicité des desserts glacés sains et délicieusement frais à base de fruits et/ou de crème ou de yaourt / lait congelés.

Lisez attentivement le mode d'emploi avant l'installation et la première mise en service de l'appareil.

Ainsi vous pourrez obtenir de meilleurs résultats et une sécurité optimale.

Suivez absolument toutes les directives de sécurité pour éviter des accidents ou endommagements. Conservez ce mode d'emploi pour une relecture ultérieure.

Ne mettez jamais les pièces porteuses de courant en contact avec de l'eau.

Utilisation

• La machine « Sorbetino » est uniquement destinée à l'utilisation domestique. Toute utilisation non conforme de l'appareil est strictement interdite en raison des risques inhérents!

• N'utilisez l'appareil que conformément à ce mode d'emploi et aux consignes qu'il contient pour la préparation de desserts glacés et de sorbets. N'introduisez que des fruits ou de la crème, du lait, du yaourt et du chocolat congelés dans la cheminée de remplissage. Les fruits ayant des noyaux durs (p.ex. les quetsches) ou des pépins ou graines durs (p.ex. les papayes) doivent être dénoyautés ou épépinés avant d'être congelés. Les fruits ayant une écorce épaisse (p.ex. les mandarines, les oranges, etc.) doivent être écorcés ou pelés avant d'être congelés.

• En cas d'une utilisation abusive ou d'une fausse manipulation de l'appareil, aucune responsabilité ne peut être assumée pour les dommages éventuels.

• Si l'appareil est utilisé à des fins professionelles, ceci met fin à toute garantie.

• Utilisez uniquement des accessoires d'origine et les pièces de rechange explicitement recommandées par le fabricant. L'utilisation d'accessoires non conformes peut endommager l'appareil.

• Veuillez veiller à ce que le socle de l'appareil n'entre jamais en contact avec de l'eau.

• Faites faire l'entretien et les réparations uniquement par votre service de réparation FUST. Lors des réparations, servez-vous exclusivement des pièces de rechange originales FUST, sinon votre appareil risque d'être endommagé ou vous risquez de vous blesser.

• Maintenez l'appareil propre et tout particulièrement les éléments qui entrent en contact avec les aliments.

• Prenez toujours soin que l'appareil soit correctement assemblé et que le couvercle avec orifice de distribution ainsi que la cheminée de remplissage soient bien enclenchés avant de mettre l'appareil en marche.

• Ne mettez jamais l'appareil en fonction à l'aide d'une minuterie ou d'une télécommande.

Utilisateur

L'appareil ne doit être utilisé que par des personnes familiarisées avec le contenu de ce mode d'emploi. Les personnes sous l'influence d'alcool ou de médicaments sont seulement autorisés à utiliser la machine que sous surveillance.

• Les enfants à partir de 8 ans ainsi que les personnes avec des déficiences physiques, sensorielles ou intellectuelles et des personnes mal instruites ou mal informées peuvent utiliser cet appareil lorsqu'ils sont supervisés ou instruits consciencieusement et qu'ils ont compris les risques y liés. Ne laissez jamais les enfants jouer avec l'appareil.

• Il est interdit aux enfants de moins de 8 ans de nettoyer ou entretenir l'appareil. Les enfants âgés de 8 ans ou plus doivent être supervisés.

• Tenez l'appareil et son cordon d'alimentation à l'écart des enfants moins de 8 ans.

• Evitez tout contact avec les éléments mobiles de l'appareil lorsque celui-ci est en marche. Maintenez vos mains, cheveux ou autres objets à l'écart de la cheminée de remplissage ou de la vis hélicoïdale. Risque de blessures !

• Utilisez exclusivement le pousseur fourni pour enfoncer les aliments congelés dans la cheminée de remplissage. Ne mettez jamais vos mains dans la cheminée lorsque l'appareil est en marche ou simplement branché.

• N'introduisez pas d'ustensiles de cuisine tranchant, pointus ou métalliques dans la cheminée de remplissage.

Protection des enfants

Les appareils électriques ne sont pas des jouets pour les enfants. Ne laissez jamais la machine sans surveillance lorsqu'elle est branchée.

• Les enfants ne doivent pas jouer avec les bandes adhésives et les emballages de l'appareil, il y a risque de mort par étouffement.

• Les enfants doivent être surveillés afin de les empêcher de jouer avec l'appareil.

Risque d'électrocution (X)

Faites attention à ne pas toucher les pièces sous tension. Une décharge électrique peut provoquer de graves blessures ou même entraîner la mort. Veuillez vous conformer aux directives suivantes!

• Contrôlez la machine avant sa mise en service. Afin d'éviter un choc électrique, n'utilisez pas l'appareil lorsque le cordon ou la prise sont endommagés ou lorsque l'appareil présente des irrégularités ou a subi une chute. N'essayez jamais de réparer l'appareil vous-même. Re-

mettez-le au service après vente FUST le plus proche qui pourra le vérifier et, si nécessaire, réparer.

• Evitez d'exposer l'appareil directement aux rayons du soleil. Maintenez-le à l'écart de la chaleur et de rebords tranchants. N'utilisez pas l'appareil si vos mains sont humides. Si l'appareil ou le cordon est humide, enfilez aussitôt des gants en caoutchouc et débranchez-le. Ne cherchez pas à attraper l'appareil s'il est tombé dans l'eau.

• Ne plongez jamais le cordon, la prise ou l'appareil lui-même dans l'eau ou autre liquide.

Cordon d'alimentation (I, II, V, VI, VII)

• Si le cordon d'alimentation est défectueux vous devez le faire remplacer par le service après-vente FUST. Ne pliez et ne tordez pas le cordon et protégez-le d'objets chauds.

• Ne débranchez jamais l'appareil en tirant sur le cordon ni en touchant la prise avec des mains humides.

• Veuillez vérifier que le cordon d'alimentation n'est pas coincé ou endommagé par l'arrière de l'appareil.

• L'endommagement du cordon d'alimentation peut provoquer un court circuit, un incendie et/ou une décharge électrique.

• N'éteignez jamais l'appareil en le débranchant; vous pourriez endommager l'appareil. Eteignez toujours tout d'abord l'appareil grâce à l'interrupteur MARCHE/ ARRET.

• Ne posez pas d'objets lourds ou l'appareil lui-même sur le cordon d'alimentation. Risque de court circuit et d'incendie!

• Placez le cordon d'alimentation de telle façon que personne ne puisse pas trébucher. Risque de blessure ou d'endommagement de l'appareil.

• Ne pas laisser pendre le cordon d'alimentation, afin que l'appareil ne tombe pas ou que personne ne se blesse.

• Débranchez toujours l'appareil lorsque vous voulez le nettoyer ou ranger.

Branchement électrique (I, X)

Une mauvaise utilisation du courant peut provoquer la mort.

• Ne branchez l'appareil qu'à une prise de courant alternatif d'une tension de 230V/50 Hz. Le fusible de protection de la prise doit être de 6 ampères au minimum (référez-vous aux données figurant sur la plaque signalétique).

• Ne branchez jamais l'appareil à une multiprise ou à une prise à laquelle d'autres appareils sont également branchés.

• Ne branchez jamais l'appareil dans une prise endommagée ou mal fixée. Risque de décharge électrique et d'incendie!

• N'utilisez jamais de cordon d'alimentation défectueux. Contactez le service après-vente FUST en cas d'un mauvais fonctionnement.

• N'utilisez pas de rallonge.

• Avant le montage et démontage, le nettoyage et le rangement éteignez toujours l'appareil et débranchez-le.

• Débranchez toujours l'appareil quand il n'est pas en service.

• Vérifiez de temps en temps que l'appareil et la fiche sont en bon état. Un appareil endommagé ne doit pas être mis en service.

• Ne portez en aucun cas la main à un appareil qui est tombé dans l'eau. Débranchez toujours d'abord l'appareil avant de le sortir de l'eau.

• Afin de garantir une protection supplémentaire, nous vous recommandons d'utiliser un interrupteur de sécurité avec une sensibilité différentielle de maximum 30 mA. Demandez conseil à votre électricien.

Emplacement (II, III, VIII, IX)

• Utilisez l'appareil sur un plan de travail sec et stable. Ne placez pas l'appareil sur une surface métallique.

• Placez le cordon d'alimentation de telle façon que personne ne puisse pas trébucher ou se blesser.

• Pendant son emploi, veillez à ce que l'appareil ne se trouve pas à portée de main des enfants, personnes présentant un handicap ou près des animaux domestiques.

• Ne recouvrez jamais les ouvertures de l'appareil.

• L'appareil ne doit pas être positioné sur un four ou des autres appareils qui peuvent devenir chauds.

• Ne placez jamais l'appareil près d'une source de chaleur, d'humidité élevée ou de vapeur ou à proximité de matériaux inflammables.

• Ne pas utiliser l'appareil dans des pièces contenant des matières explosives ou inflammables (par exemple du spray pour cheveux ou déodorant).

• N'utilisez pas cet appareil à l'extérieur et tenez-le éloigné de l'humidité, de la chaleur et des flammes ouvertes.

• N'utilisez jamais l'appareil à proximité d'une source d'eau (par ex. un évier etc.) et ne l'exposez ni à la pluie, ni à l'humidité.

• Ne placez rien sur l'appareil.

• Assurez-vous que rien ne peut tomber sur l'appareil, et que l'appareil lui-même ne peut pas tomber.

• L'interrupteur ainsi que le socle de l'appareil (y compris le cordon et la prise) ne doivent jamais entrer en contact avec de l'eau, des liquides ou de la vapeur.

Déballer l'appareil

• Sortez la machine de son emballage et retirez tous les matériaux d'emballage, les autocollants et les films protecteurs. Assurez-vous que des enfants ne jouent pas avec, surtout avec les sacs plastiques (risque d'étouffement).

• Vérifiez que la machine n'est pas endommagée. Si c'est le cas, contactez votre service client FUST.

• Vérifiez toujours avant l'usage que le cordon d'alimentation, la fiche et la prise électrique sont en bon état. Un contact insuffisant pourrait endommager l'appareil.

Consignes de sécurité particulières

• Vérifiez toujours que les pépins, graines ou noyaux ont été retirés avant d'introduire les fruits congelés dans la cheminée de remplissage.

• Utilisez exclusivement le poussoir fourni pour enfoncer les aliments congelés dans la cheminée de remplissage. N'introduisez jamais vos mains dans la cheminée lorsque l'appareil est en marche ou simplement branché.

• Avant de brancher l'appareil et de le mettre en marche, vérifiez toujours qu'aucun corps étranger ne se trouve dans la cheminée de remplissage ou sur la vis hélicoïdale.

• L'appareil ne peut pas être utilisé plus de 5 minutes en continu. Laissez-le ensuite dans tous les cas refroidir pendant 5 minutes avant de le remettre en marche. Après avoir utilisé l'appareil ainsi trois fois de suite, il est nécessaire de l'éteindre et de le débrancher jusqu'à ce qu'il soit entièrement refroidi.

• Vérifiez avant chaque mise en service le bon état de tous les éléments amovibles, tels que la vis hélicoïdale, la cheminée de remplissage, le poussoir et le couvercle avec l'orifice de distribution. S'ils sont endommagés, prenez contact avec le service après-vente de FUST.

• Prenez soin de ne mettre l'appareil en marche que s'il est correctement assemblé.

• Pour votre propre sécurité n'ouvrez jamais la cheminée de remplissage pendant que l'appareil est en marche et ne touchez jamais l'orifice de distribution et la cheminée de remplissage.

• Ne déplacez pas l'appareil lorsqu'il est en marche afin d'éviter toute blessure.

• Aucun des éléments de l'appareil n'est conçu pour le four micro-ondes, même pour les stériliser. Ils risqueraient de se déformer.

• **Aucun des éléments de l'appareil ne peut être lavé en machine.**

• Ne plongez aucun des éléments de l'appareil dans de l'eau chaude et ne les mettez également pas en contact avec de l'eau chaude. Ils risqueraient de se déformer.

Avant la mise en service

• Sortez l'appareil de son emballage et retirez tous les matériaux d'emballage, les autocollants et les films protecteurs. Assurez-vous que des enfants ne jouent pas avec, surtout avec les sacs plastiques (risque d'étouffement).

• Vérifiez que l'appareil n'est pas endommagé. Si c'est le cas, contactez votre service client FUST.

• Vérifiez toujours avant l'usage que le cordon d'alimentation, la fiche et la prise électrique sont en bon état. Un contact insuffisant pourrait endommager l'appareil.

• Nettoyez la cheminée de remplissage, le poussoir, la vis hélicoïdale et le couvercle avec l'orifice de distribution dans de l'eau de vaisselle chaude, rincez le tout sous de l'eau courante claire et séchez bien les différents éléments.

• Assemblez les différents éléments comme indiqué dans le chapitre « Montage ».

Description de l'appareil

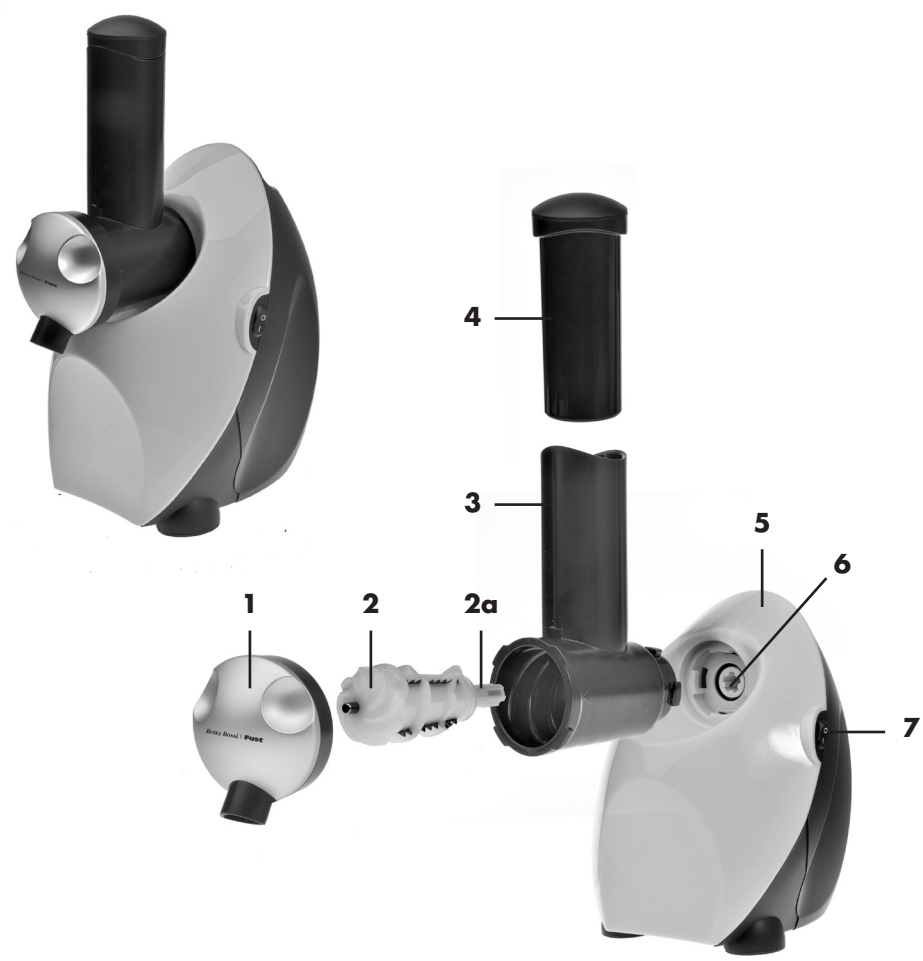

Description de l'appareil

1 Couvercle avec orifice de distribution

2 Vis hélicoïdale

2a Vis d'entraînement de la vis hélicoïdale

3 Cheminée de remplissage

4 Poussoir

5 Socle de l'appareil

6 Axe d'entraînement

7 Interrupteur MARCHE/ARRET

Montage

1ière étape :

Placez la vis hélicoïdale (**a**) dans la cheminée de remplissage (**b**) en prenant soin que la vis d'entraînement soit devant (**fig. 1**). Prenez soin que le joint d'étanchéité situé sur la vis d'entraînement assure une jonction hermétique avec l'orifice arrière.

2ième étape :

Placez alors le couvercle avec l'orifice de distribution sur l'extrémité avant de la cheminée de remplissage (**fig. 2a**). L'orifice lui-même doit tout d'abord positionné à 7 heures (les flèches droites latérales sont positionnées l'une sur l'autre, **fig. 2b**) puis tourné dans le sens inverse des aiguilles d'une montre sur la position 6 heures de manière à ce que le couvercle soit correctement fermé (**fig. 2c**).

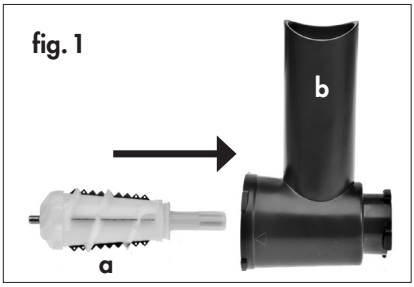

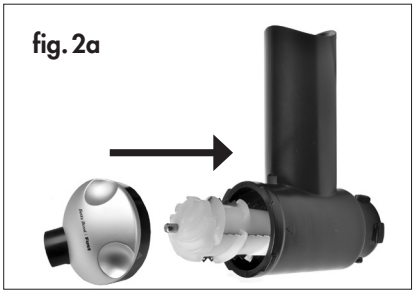

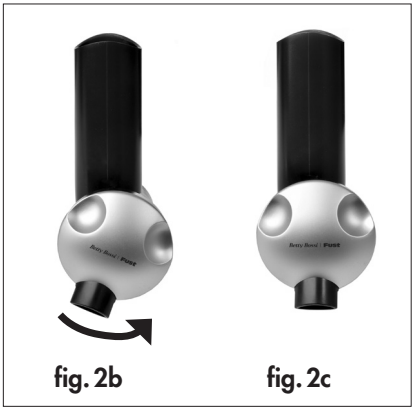

3ième étape :

Placez ensuite la vis d'entraînement de la vis hélicoïdale sur l'axe d'entraînement du socle de l'appareil (**fig. 3a**). La cheminée de remplissage doit être tout d'abord positionnée à 2 heures (**fig. 3b**) puis tournée dans le sens inverse des aiguilles d'une montre jusqu'à 12 heures (**fig. 3c**) (référez-vous aux repères indiqués sur le côté gauche). La cheminée de remplissage est ainsi correctement installée sur le socle de l'appareil.

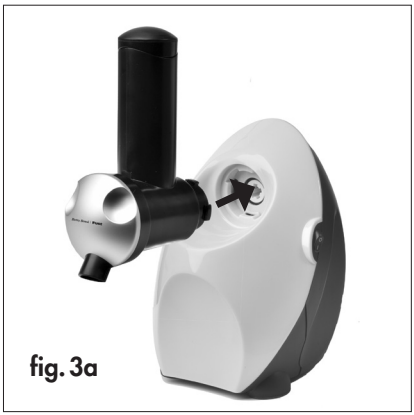

fig. 3a

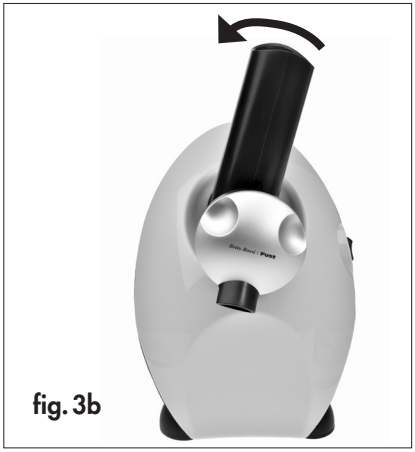

fig. 3b

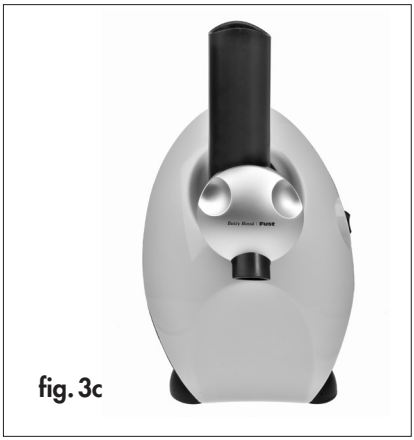

fig. 3c

4ième étape :

Placez le poussoir dans la cheminée de remplissage (**fig. 4**).

fig. 4

Une décharge électrique peut être mortelle! Veuillez respecter les consignes de sécurité.

Préparation des ingrédients

1. Lavez les fruits puis retirez les noyaux ou les graines / les pépins durs. Epluchez les fruits disposant d'une écorce épaisse.

2. Coupez les fruits ainsi préparés en morceaux d'env. 2,5 cm. Si vous le souhaitez, roulez-les dans du sucre glace. Congelez-les ensuite en vrac dans le congélateur pendant au moins 24 heures.

Remarque :

Respectez les consignes indiquées dans le petit livre de recettes joint.

Conseils :

Le lait, la crème ou les yaourts sont également des ingrédients bien adaptés.

Ceux-ci doivent tout d'abord être placés dans des bacs à glaçons (d'une taille de max. 2,5 cm) puis placés dans le congélateur pendant au moins 24 heures.

Vous pouvez également casser une tablette de chocolat noir en petits morceaux et les congeler.

Préparation de desserts glacés

1. Placez l'appareil sur un plan de travail stable et sec, comme indiqué dans le chapitre « Emplacement » page 26 de ce mode d'emploi puis branchez l'appareil dans une prise secteur appropriée.

2. Placez un saladier ou un autre récipient en-dessous de l'orifice de distribution.

3. Sortez les fruits du congélateur et laissez-les pendant 5 minutes à température ambiante.

4. Retirez le poussoir de la cheminée de remplissage et placez les fruits congelés avec précaution dans la cheminée de remplissage.

Remarque :

Pour la préparation de desserts composés de différents fruits, de yaourt ou de crème glacé, placez par alternance les différents fruits et les morceaux de crème ou de yaourt dans la cheminée de remplissage.

Attention :

Ne mettez pas trop d'aliments congelés à la fois dans la cheminée !

5. Mettez l'appareil en marche grâce à l'interrupteur MARCHE/ARRET et enfoncez les morceaux de fruits congelés en appuyant légèrement dessus avec le poussoir.

N'exercez pas une pression trop importante, optez de préférence pour une pression constante. Le dessert glacé sort ainsi à travers l'orifice de distribution.

6. S'il y a suffisamment de dessert glacé dans le saladier, éteignez l'appareil grâce à l'interrupteur MARCHE/ARRET.

7. Avant de servir, mélangez les ingrédients à l'aide d'une fourchette ou d'une cuiller pour que le dessert soit bien mélangé et ait une consistance homogène.

Conseil :

Si vous souhaitez que votre dessert glacé soit encore plus congelé, replacez-le pendant au moins 1 heure dans le congélateur.

Attention :

L'appareil ne doit pas être utilisé plus de 5 minutes sans interruption. Laissez ensuite refroidir le moteur pendant 5 minutes. Une fois que vous avez utilisé l'appareil trois fois de suite, il est nécessaire de le débrancher et de laisser le moteur entièrement refroidir.

8. En fin d'utilisation, éteignez l'appareil grâce à l'interrupteur MARCHE/ARRET et débranchez-le. Nettoyez immédiatement tous les éléments qui sont entrés en contact avec les ingrédients en procédant comme décrit ci-dessous.

Nettoyage et entretien

• Avant de nettoyer l'appareil, vérifiez qu'il est débranché et refroidi.

• Nettoyez tout d'abord l'appareil, tout particulièrement l'orifice de distribution, avec un chiffon humide.

• Retirez le poussoir de la cheminée de remplissage.

• Tournez la cheminée de remplissage dans le sens des aiguilles d'une montre jusqu'à ce qu'elle soit sur la position 2 heures, puis détachez-la du socle de l'appareil.

• Tournez l'orifice de distribution dans le sens des aiguilles d'une montre jusqu'à ce qu'il soit sur la position 7 heures, puis détachez le couvercle du socle de l'appareil.

• Retirez la vis hélicoïdale de la cheminée de remplissage.

• Nettoyez la vis hélicoïdale, la cheminée de remplissage avec le poussoir et le couvercle avec l'orifice de distribution avec un chiffon doux ou une éponge dans de l'eau de vaisselle. Rincez le tout sous de l'eau claire et séchez bien tous les éléments.

Nettoyage et entretien

• Nettoyez le socle de l'appareil avec un chiffon humide.

• N'utilisez pas de produits détergents agressifs ou récurant, de laines d'acier, de dissolvants ou d'acétone ou d'alcool pour nettoyer l'appareil.

• Ne mettez aucun des éléments dans le lave-vaisselle. Cela risquerait de déformer les différents éléments de l'appareil ou de les endommager.

• Assemblez à nouveau l'appareil lorsque tous les éléments sont secs.

• Ne plongez jamais socle de l'appareil avec le cordon et la prise dans de l'eau et ne les tenez jamais sous de l'eau courante !

Dépannage

Problème	Cause possible / Solution
Aucun dessert glacé ne sort de l'orifice de distribution.	La cheminée de remplissage est éventuellement bouchée. Dans ce cas, éteignez immédiatement l'appareil et débranchez-le. Détachez tout d'abord la cheminée de remplissage du socle de l'appareil puis le couvercle avec l'orifice de distribution en tournant l'orifice dans le sens des aiguilles d'une montre sur la position 7 heures. Retirez la vis hélicoïdale. Nettoyez le tout soigneusement sous de l'eau chaude, séchez bien le tout puis assemblez à nouveau l'appareil. Remettez l'appareil en marche.
Le dessert glacé sort sur les côtés de l'orifice de distribution.	Vérifiez que le joint d'étanchéité transparent est hermétiquement installé sur la vis hélicoïdale.
Le dessert glacé qui sort de l'orifice de distribution est trop mou.	Les fruits ou les ingrédients n'étaient pas suffisamment congelés. Ils doivent être placés pendant au moins 24 heures dans le congélateur avant de les utiliser.

Gentile clientela

Congratulazioni per l'acquisto del "Sorbetino" di Betty Bossi e FUST. Con questo dispositivo è possibile preparare semplicemente e in pochissimo tempo sani e deliziosamente freschi "Frozen Dessert" con frutta surgelata e/o panna gelata, yogurt o latte.

Leggere attentamente le istruzioni per l'uso per la prima messa in funzione dell'apparecchio.

Solo cosí potranno essere raggiunti i migliori risultati garantendo la massima sicurezza.

Osservare tutte le norme di sicurezza per evitare eventuali danni e pericoli. Conservare sempre queste istruzioni per un'eventuale futura consultazione.

Non metta mai le parti che conducono corrente a contatto con acqua.

Uso

• La macchina "Sorbetino" è destinata esclusivamente per l'uso domestico. Ogni abuso è vietato severamente a causa dei rischi collegati a questo!

• Utilizzare l'apparecchio solo secondo le norme descritte in queste istruzioni per l'uso per la preparazione di desserts surgelati e sorbetti. Inserire solo frutta surgelata e panna, latte, yogurt o cioccolato ghiacciati nell'apertura di riempimento. Frutta con noccioli duri (ad esempio, prugne) o semi duri (ad esempio, papaya) deve essere snocciolata prima del congelamento. Frutta con gusci spessi (ad esempio, mandarini, arance, ecc) deve essere sbucciata prima del congelamento.

• Se l'apparecchio viene usato per uno scopo diverso da quello previsto o abusato, nessuna responsabilità potrà essere assunta per danni eventuali.

• Se l'apparecchio viene utilizzato a scopo commerciale od industriale non potrà essere più data alcuna garanzia.

• Utilizzare unicamente gli accessori originali o pezzi di ricambio esplicitamente raccomandati dal fabbricante. L'uso di accessori non originali può danneggiare l'apparecchio.

• La base dell'apparecchio non deve mai venire a contatto con l'acqua.

• Manutenzione e riparazioni dell'apparecchio devono essere effettuati solo dal vostro servizio di riparazioni FUST. Per le riparazioni devono essere utilizzati soltanto pezzi di ricambio originali, altrimenti l'apparecchio potrebbe essere danneggiato o Lei potrebbe ferirsi.

• Mantenere sempre pulito l'apparecchio e soprattutto tutte le parti che vengono a contatto con gli alimenti!

• Prima di mettere in funzione il dispositivo, assicurarsi sempre che l'apparecchio sia completamente assemblato e il coperchio con apertura di uscita e la tramoggia siano ingranati.

• Non mettere mai in funzione l'apparecchio con un timer od un telecomando.

Utenti

L'apparecchio deve essere utilizzato solamente da persone che sono familiari con queste istruzioni per l'uso. Persone sotto l'influenza di alcol o medicamenti possono utilizzare il dispositivo solo sotto sorveglianza.

• Questi apparecchi possono essere utilizzati da bambini a partire dagli 8 anni ed oltre e da persone con capacità fisiche, sensoriali o mentali limitate, oppure con mancanza di esperienza e/o conoscenza, quando questi vengono sorvegliati o quando vengono istruiti in relazione all'ultilizzo sicuro dell'apparecchio, avendo compreso i pericoli risultanti dall'impiego di questo. Bambini non devono giocare con l'apparecchio.

• La pulizia e manutenzione effettuate dall'utente non possono essere eseguite dai bambini, a meno che questi

abbiano 8 anni o più grandi e vengono sorvegliati.

• L'apparecchio e il suo allacciamento elettrico sono da tenere lontano da bambini più piccoli di 8 anni.

• Evitare il contatto con tutti i pezzi movibili dell'apparecchio, fino a che questo è in funzione. Non tenere le mani, i capelli o altri oggetti nelle vicinanze dell'apertura di riempimento o della coclea. Pericolo di ferimento!

• Utilizzare solo il pestello in dotazione per spingere il cibo congelato verso il basso nella tramoggia. Non inserire mai le mani nella tramoggia mentre l'apparecchio è acceso o collegato.

• Non inserire oggetti appuntiti o utensili da cucina di metallo nella tramoggia.

Protezione per bambini

Apparecchi elettrici non sono giocattoli per bambini. Perciò non lasci mai la macchina incustodita quando è allacciata.

• Bambini non devono giocare con nastri adesivi e materiale di imballaggio dell'apparecchio perché questo comporta un rischio di soffocamento.

• I bambini devono essere sorvegliati, in modo che questi non giochino con l'apparecchio.

Scossa elettrica (X)

Badi a non toccare le parti sotto tensione. Una scossa elettrica può portare a ferimenti gravi o addirittura alla morte. Osservare gentilmente le seguenti norme!

• Controllare la Sua macchina prima di ogni uso. Per evitare una scossa elettrica, non utilizzare l'apparecchio quando il cavo elettrico o la spina di corrente sono danneggiati o l'apparecchio accusa altri distrubi, è caduto od è danneggiato. Non effettuare mai da soli riparazioni, ma portare l'apparecchio presso il prossimo servizio di riparazioni FUST, in modo che possa essere esaminato od in caso possa essere riparato.

• Mantenere lontano l'apparecchio da calore, dai raggi

diretti del sole e bordi appuntiti. Non utilizzare mai l'apparecchio con mani umide. Se l'apparecchio o il cavo elettrico dovessero essere umidi o bagnati, staccare subito con guanti in gomma la spina di rete. Non afferrare nell'acqua.

• Non immergere mai il cavo elettrico, la spina di rete o l'apparecchio stesso nell'acqua o in altri liquidi.

Cavo di alimentazione (I, II, V, VI, VII)

• Nel caso di un cavo di alimentazione danneggiato, questo deve essere sostituito dal servizio dopo vendita FUST. Non schiacci il cavo di alimentazione e lo protegga da oggetti caldi.

• Non estrarre mai la spina dalla presa di corrente tirando il cavo né toccandola con le mani bagnate.

• Controllare gentilmente che il cavo elettrico non venga schiacciato dalla parte posteriore dell'apparecchio e non venga danneggiato.

• Un danneggiamento del cavo elettrico può provocare un corto circuito, incendio e/o una scossa elettrica.

• Non tirare mai la spina dalla presa di corrente per spegnere l'apparecchio perché questo potrebbe danneggiarlo. Spegnere prima l'apparecchio sempre tramite l'interruttore ON/OFF.

• Non appoggiare sul cavo elettrico oggetti pesanti così come l'apparecchio stesso. Pericolo di corto circuito ed incendio!

• Collocare il cavo di alimentazione in modo che nessuno possa inciampare. Ciò potrebbe provocare ferite o l'apparecchio potrebbe essere danneggiato.

• Non lasciare pendere il cavo di alimentazione affinché nessuno possa buttare giù l'apparecchio e ferirsi.

• Staccare sempre il cavo elettrico, quando Lei vuole conservare o pulire il dispositivo.

Allacciamento elettrico (I, X)

Un trattamento della corrente non regolare può avere delle conseguenze mortali.

• Allacciare l'apparecchio solamente a una presa di corrente alternata con una tensione di 230 V/50 Hz. La sicurezza minima della presa deve essere di 6 ampère (vedi le indicazioni nella targhetta dei dati).

• Non allacciare mai l'apparecchio ad una presa multipla o ad una presa alla quale sono allacciati altri apparecchi.

• La spina non deve mai essere inserita in una presa di corrente danneggiata o non fissata bene. Pericolo di scossa elettrica ed incendio!

• Non utilizzare un cavo di alimentazione danneggiato. Nel caso di un difetto, si metta in contatto con il servizio dopo vendita FUST.

• Non utilizzare una prolunga.

• Prima di iniziare con il montaggio / smontaggio, la pulizia o di conservare l'apparecchio fare attenzione che l'apparecchio sia spento e staccare la spina di rete.

• Se l'apparecchio non viene utilizzato, la spina deve essere staccata dalla presa di corrente.

• Controllare sempre se l'apparecchio od il cavo siano in perfetto stato. Un apparecchio danneggiato non può essere messo in funzione.

• Non cercare mai di acchiappare un apparecchio che è caduto nell'acqua. Staccare sempre la spina prima di tirarlo fuori dall'acqua.

• Come protezione supplementare si raccomanda di installare un interruttore di protezione della corrente residua (30 mA massimo). Si rivolga al Suo elettrico.

Collocazione (II, III, VIII, IX)

• Utilizzare l'apparecchio solo su una superficie asciutta e stabile. Non posizionare l'apparecchio su una superficie metallica.

• Collocare il cavo di alimentazione in modo che nessuno possa inciampare.

• Durante il funzionamento l'apparecchio deve essere tenuto lontano dalla portata di bambini, animali o persone con „handicap".

• Non coprire mai le aperture dell'apparecchio.

• La macchina non deve essere posizionata su una fonte di calore o su un altro apparecchio che possa diventare bollente.

• Non posizionare mai l'apparechio in luoghi dove questo è soggetto a calore, forte umidità o vapore e non nelle vicinanze di materiali combustibili.

• Non mettere in funzione l'apparecchio in luoghi con materiali o liquidi esplosivi od infiammabili (per esempio deodoranti o lacche per capelli).

• Non utilizzare l'apparecchio all'esterno e tenere l'apparecchio lontano da calore e da fiamme aperte.

• Non utilizzare l'apparecchio nelle vicinanze dell'acqua (per esempio lavandino ecc.) e non metterlo soggetto alla pioggia od altra umidità.

• Non appoggiare nulla sull'apparecchio.

• Assicurarsi che nulla possa cadere sull'apparecchio e che questo non possa cadere da nessuna parte.

• L'interruttore o la base dell'apparecchio, inclusi il cavo elettrico e la spina, non devono mai venire a contatto con acqua, liquidi o vapore.

Sballare l'apparecchio

• Estrarre la macchina dalla confezione ed eliminare tutte le parti dell'imballaggio. Fare attenzione che i bambini non giochino con queste e soprattutto con le buste in plastica (pericolo di soffocamento).

• Esaminare se la macchina non sia danneggiata. In caso contrario contattare il prossimo servizio clienti FUST.

• Controllare sempre prima dell'uso si il connettore dell'apparecchio e la presa di corrente siano in buonissimo stato. Un contatto elettrico insufficiente potrebbe danneggiare l'apparecchio.

Particolari norme di sicurezza

• Controllare sempre che i semi e i noccioli siano stati rimossi dal frutto prima di inserire la frutta congelata nella tramoggia.

• Utilizzare solo il pestello in dotazione per spingere il cibo congelato verso il basso nella tramoggia. Non inserire mai le mani nella tramoggia mentre l'apparecchio è acceso o collegato.

• Prima di collegare e accendere il dispositivo, controllare sempre che non si trovino oggetti nella tramoggia o nella coclea.

• Non mettere in funzione ininterrottamente il dispositivo per più di 5 minuti. In seguito lasciarlo raffreddare per 5 minuti prima di riaccenderlo. Dopo tre passaggi, il dispositivo deve rimanere spento e scollegato fino a quando non è completamente raffreddato.

• Esaminare tutti i pezzi estraibili come coclea, tramoggia, pestello e coperchio con apertura di uscita prima di ogni messa in funzione, se questi sono danneggiati. Se dovessero essere danneggiati, rivolgersi gentilmente presso il servizio di riparazioni FUST.

• Fare attenzione che l'apparecchio sia utilizzato soltanto quando montato in modo esatto.

• Durante il funzionamento, per la vostra sicurezza, non aprire mai la tramoggia o inserire la mano nell'apertura di uscita o tramoggia.

• Non spostare l'apparecchio fino a che questo è in funzione, per evitare ferimenti.

• Nessun pezzo dell'apparecchio deve essere inserito in un forno a microonde, od

essere sterilizzato. Questi potrebbero deformarsi.

• **Nessun pezzo dell'apparecchio può essere inserito nella lavastoviglie.**

• Nessun pezzo dell'apparecchio deve essere immerso in acqua bollente o venire a contatto con acqua bollente. Questi potrebbero deformarsi.

Prima della messa in funzione

• Estrarre il dispositivo dalla confezione ed eliminare tutte le parti dell'imballaggio. Fare attenzione che i bambini non giochino con queste e soprattutto con le buste in plastica (pericolo di soffocamento).

• Esaminare se il dispositivo non sia danneggiato. In caso contrario contattare il prossimo servizio clienti FUST.

• Controllare sempre prima dell'uso si il connettore dell'apparecchio e la presa di corrente siano in buonissimo stato. Un contatto elettrico insufficiente potrebbe danneggiare l'apparecchio.

• Il pestello, la coclea e il coperchio con apertura di uscita in acqua calda e sapone, risciacquare tutto con acqua pulita e asciugare accuratamente tutte le parti.

• Montare l'unità come descritto al punto "Montaggio".

Descrizione dell'apparecchio

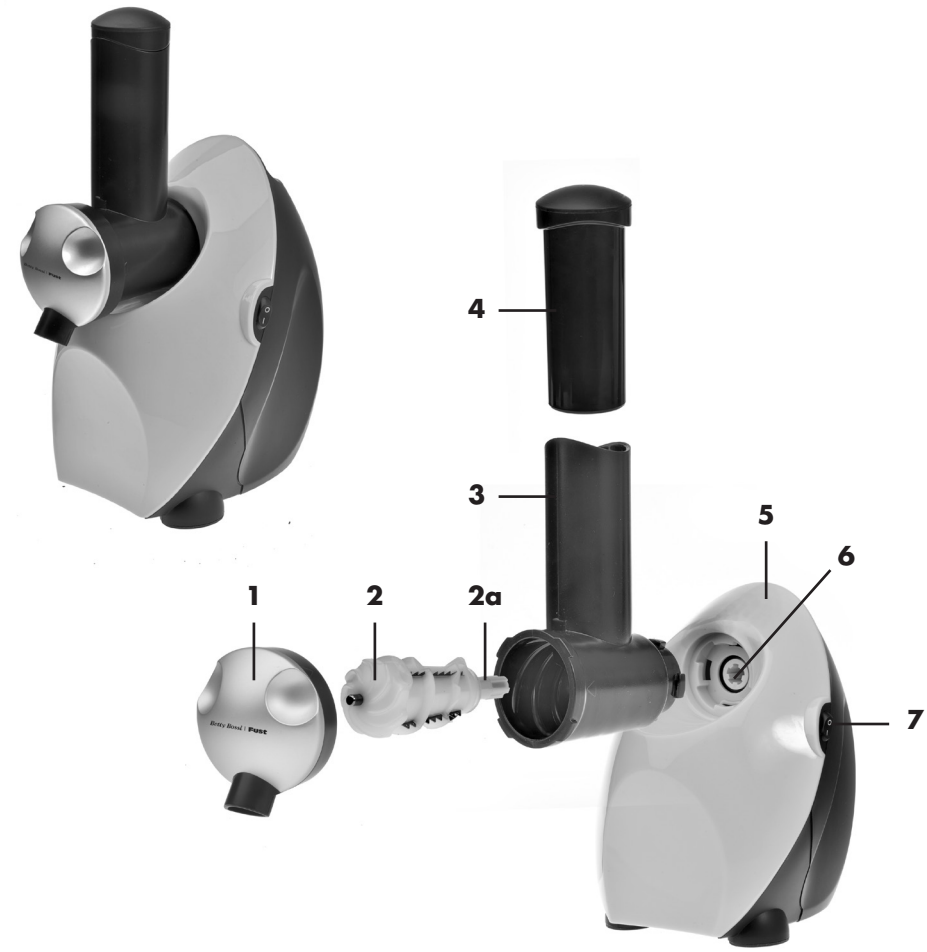

Descrizione dell'apparecchio

1 Coperchio con apertura di uscita

2 Coclea

2a Vite di azionamento della coclea

3 Tramoggia

4 Pestello

5 Base dell'apparecchio

6 Albero di trasmissione

7 Interruttore ON/OFF

Montaggio

Passo 1:

Inserire la coclea (**a**) con vite di azionamento in avanti nella tramoggia (**b**) (**Fig. 1**). Assicurarsi che la guarnizione in gomma sulla vite unità chiuda l'apertura posteriore in modo corretto.

Passo 2:

Ora posizionare il coperchio con apertura di uscita sul lato anteriore della tramoggia (**Fig. 2a**). L'apertura stessa deve trovarsi nella posizione corrispondente alle ore 7 (frecce laterali a destra sono sovrapposte, **Fig. 2b**) e poi con una rotazione in senso antiorario portarla nella posizione corrispondente alle ore 6, in modo che il coperchio sia chiuso correttamente (**Fig. 2c**).

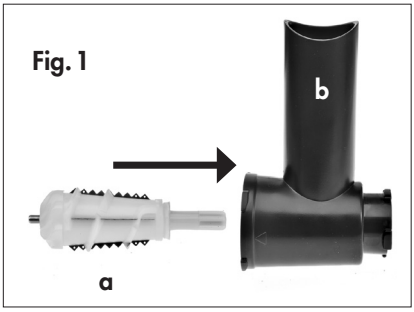

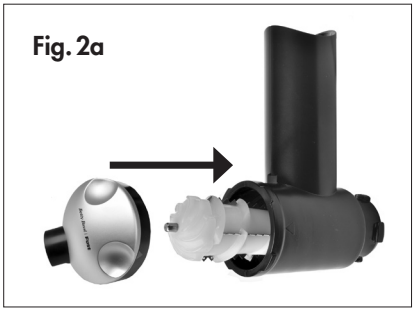

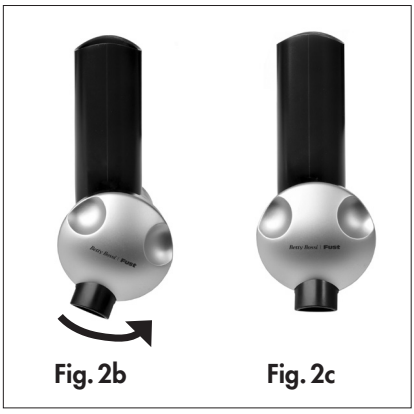

Passo 3:

Inserire ora la vite di azionamento della coclea nell'albero di trasmissione della base dell'apparecchio (**Fig. 3a**). L'apertura di riempimento si trova nella posizione corrispondente alle ore 2 (**Fig. 3b**) e con una rotazione in senso antiorario portarla alla posizione corrispondente alle ore 12 (**Fig. 3c**) (notare anche il contrassegno sul margine sinistro). Ora la tramoggia è saldamente bloccata nella base dell'apparecchio.

Fig. 3a

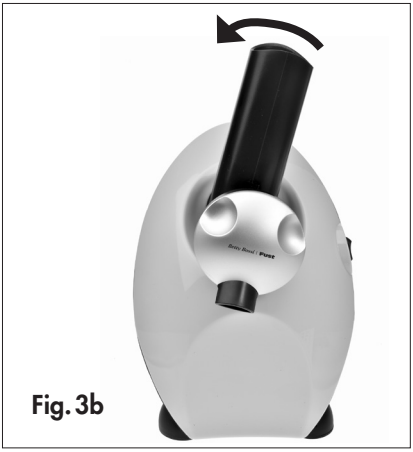

Fig. 3b

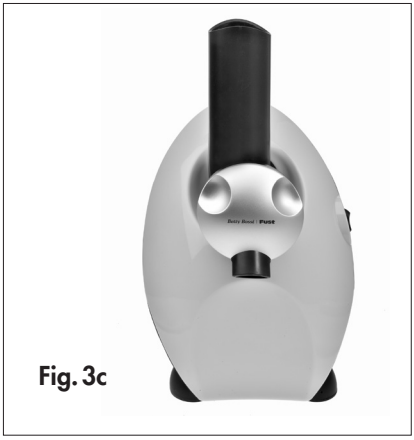

Fig. 3c

Passo 4:

Inserire il pestello nella tramoggia (**Fig. 4**).

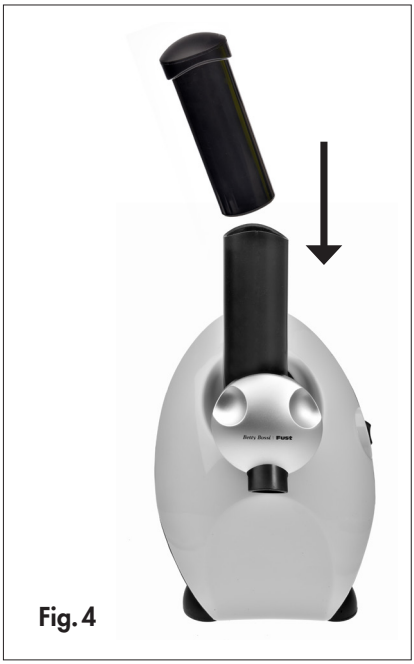

Fig. 4

Una scossa elettrica può essere mortale. Rispettare le prescrizioni di sicurezza.

Preparare gli ingredienti

1. Lavare la frutta e in seguito togliere semi o noccioli duri. Sbucciare la frutta con buccia dura.

2. Tagliare la frutta preparata in pezzi di circa 2,5 cm di larghezza e se desiderato passarla nello zucchero a velo. Poi congelarli nel congelatore per almeno 24 ore.

Nota:

Si prega di leggere le informazioni contenute nel libretto delle ricette allegato.

Consigli:

Possono essere usati come ingredienti anche latte, panna o yogurt.

Questi devono essere inseriti in una vaschetta per il ghiaccio (max. cubetti da 2,5 cm) e congelati poi nel congelatore per almeno 24 ore.

È inoltre possibile spezzettare una barretta di cioccolata fondente e congelare i pezzi.

Preparare Frozen Dessert

1. Posizionare il dispositivo su una superficie solida e asciutta, come descritto al punto "Collocazione" a pagina 40, e collegare il cavo di alimentazione in una presa appropriata.

2. Posizionare un vassoio o contenitore sotto l'apertura di uscita

3. Togliere i frutti dal congelatore e lasciarli riposare a temperatura ambiente per 5 minuti.

4. Rimuovere il pestello dalla tramoggia e inserire delicatamente la frutta congelata nella tramoggia.

Nota:

Per la preparazione di dessert, con diversi tipi di frutta, panna o yogurt ghiacciati, riempire i vari pezzi di frutta e cubetti di panna o yogurt alternativamente nella tramoggia.

Attenzione:

Non riempire troppi pezzi congelati in una sola volta nella tramoggia!

5. Accendere l'apparecchio con l'interruttore ON/OFF e premere i pezzi di frutta congelata con il pestello delicatamente verso il basso. Non premere con troppa forza, ma con pressione costante. Il dessert congelato viene spremuto fuori dell'apertura di uscita.

6. Non appena nel vassoio si trova sufficiente frozen dessert, spegnere l'apparecchio con l'interruttore ON/OFF.

7. Prima di servire mescolare con una forchetta o un cucchiaio gli ingredienti, in modo che siano uniformemente miscelati e per ottenere una consistenza omogenea.

Consiglio:

Se desiderate un sorbetto ancora più congelato, posizionarlo per almeno un'ora nel congelatore.

Attenzione:

Il dispositivo può essere messo in funzione ininterrottamente al massimo per di 5 minuti. In seguito lasciare raffreddare il motore per 5 minuti. Dopo tre passaggi, scollegare il cavo di alimentazione e lasciare raffreddare completamente il motore.

8. Dopo l'uso, spegnere il dispositivo con l'interruttore ON/OFF e scollegare il cavo di alimentazione. Pulire immediatamente tutte le parti che entrano in contatto con gli alimenti come descritto di seguito.

Pulizia e manutenzione

• Prima della pulizia, assicurarsi che il dispositivo non sia connesso e che sia raffreddato.

• Pulire l'unità anticipatamente, in particolare l'apertura di uscita, con un panno umido.

• Rimuovere il pestello dalla tramoggia.

• Ruotare la tramoggia in senso orario fino alla posizione corrispondente alle ore 2 e rimuoverlo dalla base dell'apparecchio.

• Ruotare l'apertura di uscita in senso orario fino alla posizione corrispondente alle ore 7 e rimuovere il coperchio dalla tramoggia.

• Rimuovere la coclea dalla tramoggia.

• Pulire la coclea, la tramoggia con pestello e il coperchio con apertura di uscita con un panno morbido o una spugna in acqua tiepida e sapone. Risciacquare il tutto con acqua pulita e asciugare tutte le parti.

• Pulire la base dell'apparecchio con un panno leggermente umido.

Pulizia e manutenzione

• Non utilizzare spugne abrasive, lana d'acciaio, detersivi abrasivi, solventi o acetone o alcol, per pulire l'apparecchio.

• Non inserire nessuna delle parti nella lavastoviglie, ciò potrebbe deformare e/o danneggiare le parti dell'apparecchio.

• Riassemblare l'apparecchio non appena tutte le parti sono completamente asciutte.

• **Non immergere mai la base dell'apparecchio con cavo di alimentazione e spina nell'acqua e non tenerli mai sotto l'acqua corrente.**

Risoluzione problemi

Problema	Possibili cause/soluzioni
Il sorbetto non esce dall'apertura di uscita.	La tramoggia potrebbe essere ostruita. In questo caso spegnere immediatamente il dispositivo e scollegare il cavo di alimentazione. Rimuovere prima la tramoggia della base dell'apparecchio e poi il coperchio con l'apertura di uscita ruotando l'apertura in senso orario nella posizione corrispondente alle ore 7. Rimuovere la coclea. Pulire tutto accuratamente sotto l'acqua calda, asciugare tutto e assemblare nuovamente l'unità. Riprendere in funzione il dispositivo.
Il sorbetto sfugge lateralmente all'apertura di uscita.	Assicurarsi che la guarnizione di gomma trasparente sia correttamente fissata sulla coclea.
Il sorbetto, che proviene dall'apertura di uscita, è troppo morbido.	I frutti o ingredienti non sono stati congelati a sufficienza, questi devono essere inseriti nel congelatore almeno 24 ore prima della preparazione.

Ihr zuständiger FUST-Kundendienst bietet Ihnen folgende Leistungen:

• Die Reparatur und Instandsetzung des Gerätes mit und ohne Garantie.

• Den Verkauf von Ersatzteilen und Zubehör.

• Beratung hinsichtlich der Benutzung und Wartung der Geräte.

• Bei Funktionsstörungen wenden Sie sich bitte an das geschulte Personal des Kundendienstes.
Unter Telefon-Nr. 0848 559 111 oder auf www.fust.ch erfahren Sie die Adresse der nächsten FUST-Filiale.

Die Garantie:

• FUST übernimmt für Ihr Gerät zwei Jahre Garantie ab Verkaufsdatum.

• Die Garantiebedingungen entnehmen Sie bitte dem Kaufvertrag.

Votre Service FUST vous offre les services suivants:

• La réparation et la mise en état de l'appareil avec et sans garantie.

• La vente des pièces de rechange et d'accessoires.

• Conseils concernant l'utilisation et l'entretien des appareils.

• En cas de défaillances techniques, adressez-vous au personel formé du service après-vente.

Téléphonez au numéro 0848 559 111 ou regardez sur www.fust.ch pour connaître l'adresse de la prochaine succursale FUST.

La garantie:

• FUST vous offre une garantie valable de 2 ans à compter de la date d'achat de l'appareil.

• Vous trouverez les conditions de garantie dans le contrat de vente.

Il Suo servizio FUST competente Le offre le prestazioni seguenti:

• La riparazione e la manutenzione correttiva dell'apparecchio con e senza garanzia.

• La vendita di pezzi di ricambio e d'accessori.

• La consulenza per quanto riguarda l'uso e la manutenzione dell'apparecchio.

• Si rivolga al personale qualificato del servizio dopo vendita nel caso di disturbi del funzionamento.
Telefonate il numero 0848 559 111 o consultare presso www.fust.ch per apprendere l'indirizzo della prossima succursale FUST.

Garanzia:

• FUST assume responsabilità per il Suo apparecchio per 2 anni a partire dalla data d'acquisto.

• Prenda le condizioni di garanzia dal contratto di compravendita.

Les instructions en français suivant les instructions en allemand.

Le istruzioni in italiano seguono le istruzioni in tedesco.

Reparatur / Réparation / Riparazione

Zur Gebrauchsanleitung

Selbstverständlich kann die Gebrauchsanleitung nicht alle Einsatzmöglichkeiten für dieses Gerät aufzeigen.
Sollten Sie also weitere Informationen benötigen, wenden Sie sich bitte an Ihre nächste FUST-Filiale.

Unter Telefon-Nr. 0848 559 111 erfahren Sie die Adresse der nächsten FUST-Filiale.

Reparatur (VI, VII)

Bei Verdacht auf einen Gerätedefekt ziehen Sie sofort den Netzstecker aus der Steckdose. Kontaktieren Sie den nächsten FUST-Reparaturdienst und lassen Sie es überprüfen. Für allfällige Schäden, die durch unsachgemässe Behandlung entstanden sind, wird keine Haftung übernommen.

Achtung: Durch unsachgemässe Reparaturen können erhebliche Gefahren für den Benutzer entstehen.

A propos du mode d'emploi

Naturellement, le mode d'emploi ne peut pas décrire toutes les possibilités qu'offre cet appareil. Adressez-vous à la prochaine succursale FUST, si vous désirez plus d'informations.

Téléphonez au numéro 0848 559 111 pour connaître l'adresse de la prochaine succursale FUST.

Réparation (VI, VII)

En cas de soupçon d'une défectuosité de l'appareil, débranchez aussitôt la fiche de la prise. Entrez en contact avec le service après-vente FUST le plus proche de chez vous et faitesle réviser. Il ne sera assumé aucune responsabilité de dommages éventuels provoqués par un traitement incorrect.

Attention: Des réparations incorrectes peuvent constituer un très grand danger pour l'utilisateur.

Sulle istruzioni per l'uso

Le istruzioni per l'uso non possono indicare ovviamente ogni possibile impiego dell'apparecchio. Si rivolga alla prossima succursale FUST se ha bisogno di più informazioni.

Telefoni il numero 0848 559 111 per apprendere l'indirizzo della prossima succursale FUST.

Riparazione (VI, VII)

Nel caso di un sospetto di difetto all'apparecchio, stacchi immediatamente la spina dalla presa di corrente. Contattare il prossimo servizio dopo vendita FUST e lo faccia esaminare. Nessuna responsabilità sarà assunta per danni eventuali causati da un trattamento inappropriato.

Attenzione: Riparazioni non appropriate possono causare dei pericoligravi per l'utente.

Technische Daten / Dates techniques

Modell	Betty Bossi l FUST Sorbetino
Art.-Nr.	250802
Netzspannung	220-240 V~ 50/60 Hz
Leistung	150 W
Minimum Absicherung	6A
Abmessungen (L x B x H)	ca. 20 x 16 x 30 cm
Kabellänge	ca. 0,75 m
Gewicht	1,8 kg
Gehäusematerial	Kunststoff
Überhitzungsschutz	vorhanden
Geprüft	S+ FO 7
Erfüllt EU-Vorschriften	Ja
Produkt-Garantie	2 Jahre

Technische Änderungen vorbehalten.

Type	Betty Bossi l FUST Sorbetino
Art.-Nr.	250802
Tension nominale	220-240 V~ 50/60 Hz
Puissance nominale	150 W
Couverture minimale	6A
Dimensions (l x l x h)	env. 20 x 16 x 30 cm
Longueur du cordon	env. 0,75 m
Poids	1,8 kg
Matériel du boîtier	matière plastique
Protection de surchauffe	disponible
Homologation	S+ FO 7
Conforme aux prescriptions UE	Oui
Garantie de produit	2 ans

Modifications techniques réservées.

Dati tecnici

Tipo	Betty Bossi l FUST Sorbetino
Art.-Nr.	250802
Tensione nominale	220-240 V~ 50/60 Hz
Potenza nominale	150 W
Protezione minima	6A
Dimensioni (l x l x a)	ca. 20 x 16 x 30 cm
Lunghezza del cavo elettrico	ca. 0,75 m
Peso	1,8 kg
Materiale del involucro	materia plastica
Protezione contro il surriscaldamento	disponibile
Approvato	S+ FO 7
Conforme alle prescrizioni UE	Si
Garanzia di prodotto	2 anni

Salvo modificazione tecniche.

Version 11/2016